VEDAGARD® Radon AL-V4E

Parotěsný a protiradonový natavovací pás
z SBS modifikovaného asfaltu

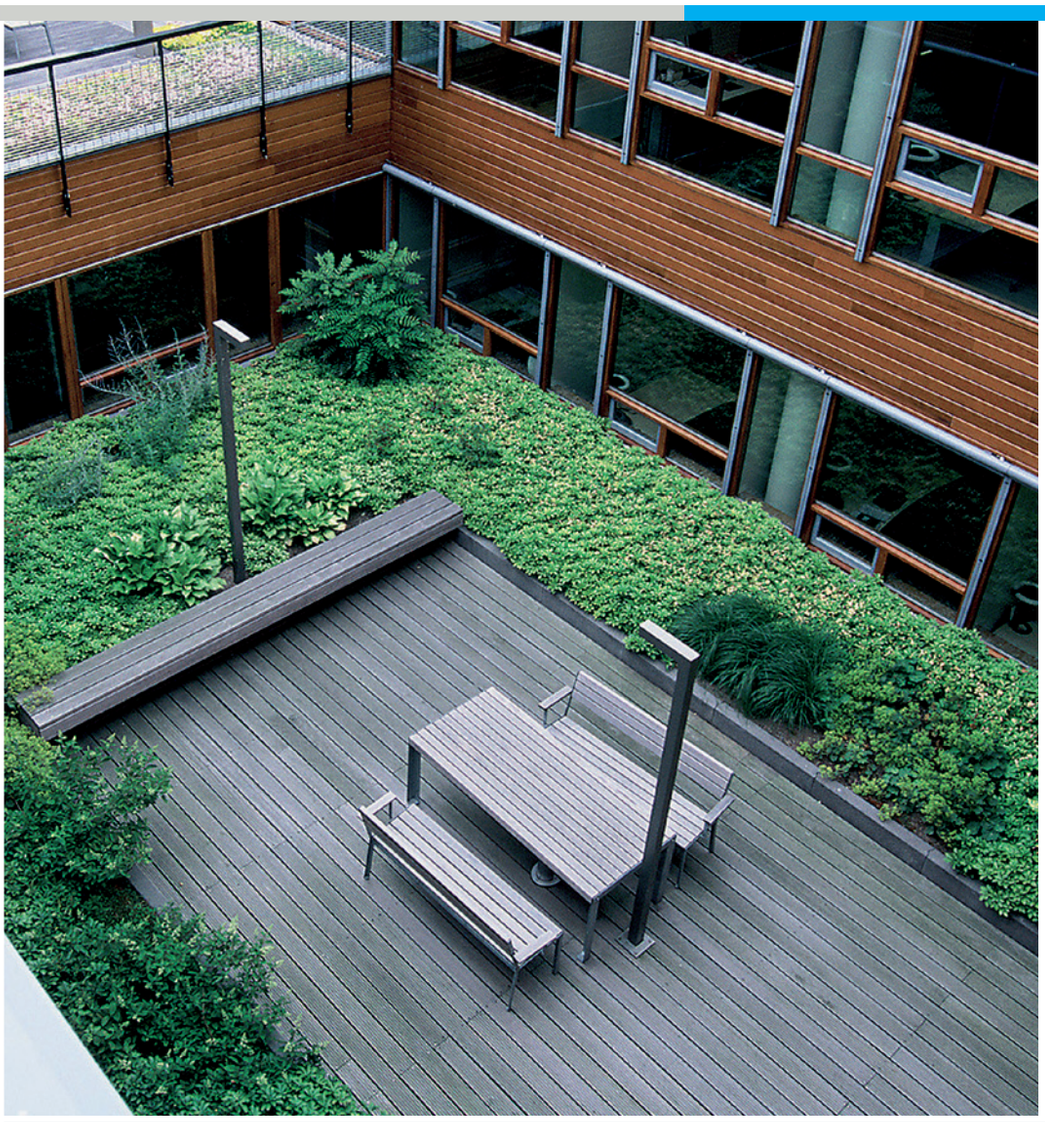

Univerzálně použitelný
parotěsný natavovací pás
z SBS modifikovaného asfaltu.

Icopal Vedag CZ s.r.o.
Dopraváků 749/3
184 00 Praha 8 - Dolní Chabry

www.icopal.cz

VEDAGARD® Radon AL-V4E

Parotěsný a protiradonový asfaltový SBS mod. natavovací pás s výztužnou kombinovanou hliníkovou vložkou.

VEDAGARD® Radon AL-V4E se používá jako parotěsná zábrana natavovaná hlavně na silikátové podklady. Kvůli flexibilitě krycích vrstev z SBS modifikovaného asfaltu se obzvlášť hodí jako parotěsná zábrana a zajišťovací dočasná hydroizolace i v chladnějším ročním období. Dále lze využít v hydroizolaci spodní stavby jako ochrana proti

Zpracování pásu **VEDAGARD® Radon AL-V4E** se provádí standardním způsobem, podle potřeby celoplošným nebo bodovým natavováním pomocí plynového hořáku s čelními i podélnými přesahy v šířce 8 cm u střešních plášťů a 10 cm v hydroizolaci spodní stavby.

- kvalitní asfaltová směs z SBS modifikovaného asfaltu zajišťuje dlouhodobou životnost asfaltového pásu
- prakticky zcela parotěsný
- stanovený součinitel prostupu radonu $2{,}3.10^{-13}$ / $2{,}1.10^{-13}$ (plocha / spoj)

Výroba a kontrola kvality je certifikována dle DIN EN ISO 9001:2008

Vlastnosti:

Nosná vložka: protikorozní a vůči zásadám odolná hliníková kombinovaná vložka
Povrchová úprava - vrchní strana: jemný posyp
Povrchová úprava - spodní strana: spalitelná (odtavovací) fólie
Tloušťka: 4,0 mm
Ohebnost za nízkých teplot: ≤-25°C
Odolnost proti stékání při zvýšené teplotě: ≥ 100°C
Maximální tahová síla (podélná / příčná): 600 / 500 N / 50 mm
Protažení (podélné / příčné): 4 / 4 %

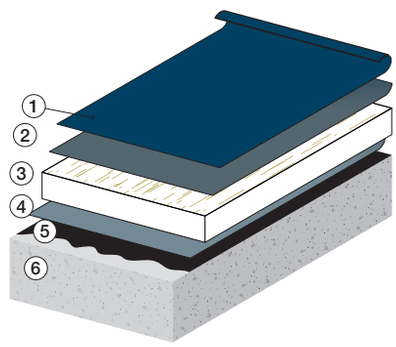

Příklad systémové skladby s použitím pásu VEDAGARD® RADON AL-V4E (zateplená střecha):

1. VEDAFLEX SP
2. VEDATOP SU
3. holé spádové desky z polystyrenu
4. PUR lepicí pěna VEDAFOAM
5. parotěsný pás VEDAGARD® RADON AL-V4E
6. penetrace SIPLAST PRIMER, VEDAG® BV-schnell
7. betonový nosný podklad

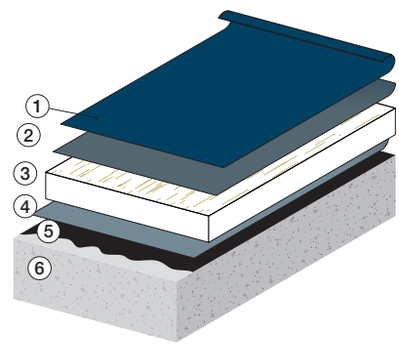

Příklad systémové skladby hydroizolace spodní stavbys použitím pásu VEDAGARD Radon AL-V4E:

1. skladba podlahy
2. VEDATECT PYE G 200 S4 mineral
3. VEDAGARD Radon AL-V4E
4. penetrace SIPLAST PRIMER, nebo VEDAG® BV-schnell
5. základová deska

Icopal Vedag CZ s.r.o.
Dopraváků 749/3
184 00 Praha 8 - Dolní Chabry

tel.: +420 220 303 730
fax: +420 220 303 740
email: czinfo@icopal.com

www.icopal.cz

05/2016

Tento dokument má pouze informativní charakter. Icopal Vedag CZ s.r.o. si vyhrazuje právo na změnu složení a podkladů k výrobkům v důsledku vývoje znalostí a technologií.